ZK TRIOXX

System for existing pull-out drawers
Sistema estraibile esistente

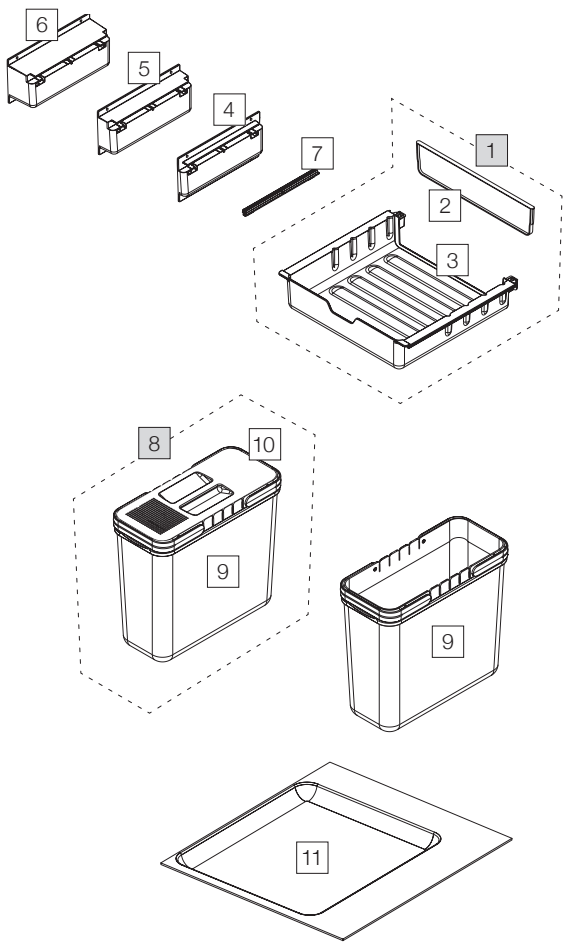

ZK TRIOXX 2 x 16

Art. No. / Art. n. 5170.00

	Art. No. Art. n.	Name Denominazione	CHF VAT excluded CHF escl. IVA
1	11934	Covering tray narrow, complete Ripiano-coperchio stretto, completo Set of/da pos. 2, 3	30.40
2	9720	Back for covering tray narrow Parete posteriore del ripiano stretto	7.30
3	11781	Covering tray narrow without back Ripiano-coperchio stretto senza parete posteriore	23.20
4	11782	Adapter narrow, pair (20 mm) Adattatore stretto, set da due (20 mm)	5.10
5	11783	Adapter medium, pair (45 mm) Adattatore medio, set da due (45 mm)	8.10
6	11784	Adapter wide, pair (70 mm) Adattatore grande, set da due (70 mm)	10.00
7	11745	Rail for BOXX adapter (pair) Guida per adattatore BOXX (set da due)	4.10
8	5320.00	Container 16-litre incl. lid Contenitore da 16 litri coperchio incl. Set of/da pos. 9, 10	56.10
9	5316.00	Container 16-litre Contenitore da 16 litri	41.20
10	10952	Lid for container 16-litre Coperchio per contenitore da 16 litri	15.50
11		For coordinated insert trays see pages 28+29 Per i vassoi di inserimento coordinati, si rimanda alle pagine 28 e 29	38.10

Set

Component parts / Componenti singoli

MÜLLEX