EURO ZK BOXX

System für bestehende Schubladenauszüge
Système extractible pre-existant

EURO ZK BOXX 40-50

Art.-Nr. / Art. n° 5150.00

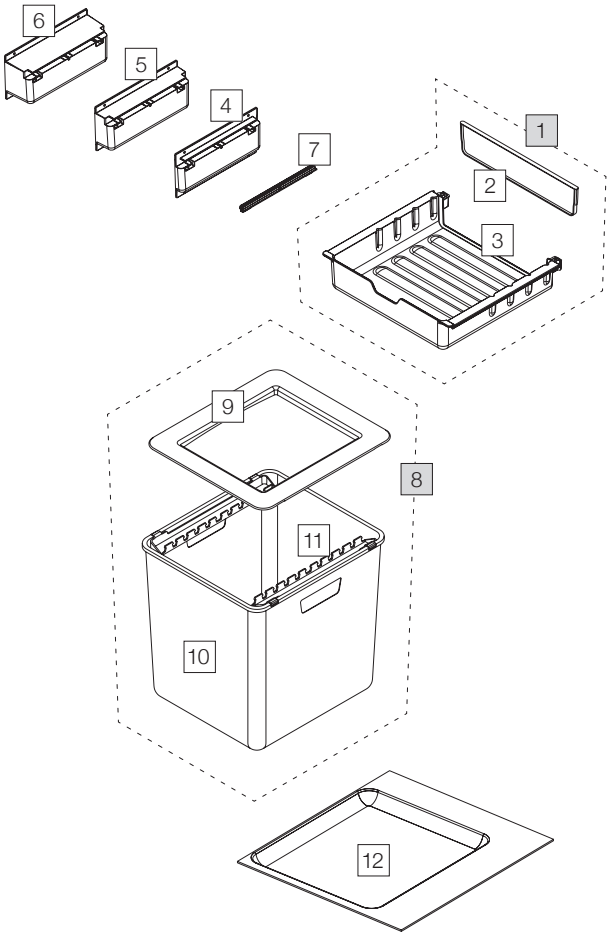

	Art.-Nr. Art. n°	Bezeichnung Désignation	CHF exkl. MwSt. excl. TVA
1	11934	Ablage-Deckel schmal, komplett Réceptacle-couvercle étroit, complet Set aus/des Pos. 2, 3	30.40
2	9720	Ablage-Rückwand schmal Paroi arrièrre de réceptacle étroit	7.30
3	11781	Ablage-Deckel schmal ohne Rückwand Réceptacle-couvercle étroit sans paroi arrière	23.20
4	11782	Adapter schmal, Paar (20 mm) Adaptateur étroit, paire (20 mm)	5.10
5	11783	Adapter mittel, Paar (45 mm) Adaptateur moyen, paire (45 mm)	8.10
6	11784	Adapter breit, Paar (70 mm) Adaptateur large, paire (70 mm)	10.00
7	11745	Schiene für BOXX-Adapter (Paar) Rail pour adaptateur BOXX (paire)	4.10
8	5300.01	EURO-BOXX Behälter komplett Récipient complet pour EURO-BOXX Set aus/des Pos. 9, 10	92.90
9	10705	Abdeckrahmen tief zu EURO-BOXX Cadre de couverture profondeur pour EURO-BOXX	22.90
10	5300.02	EURO-BOXX Behälter mit Klappen Récipient EURO-BOXX avec clapets inkl./incl. Pos. 11	73.00
11	10706	Klappen tief, Paar Clapets profonds, paire	9.60
12		Die passenden Einlegeschalen entnehmen Sie den Seiten 28+29 Vous trouverez les plateaux intercalaires aux pages 28+29	38.10

Set

Einzelteile / Eléments détachés

MÜLLEX