Oekonom 35 A Safety

Art.-Nr. 4946.35.992 A

Ersatzteile / Pièces détachées

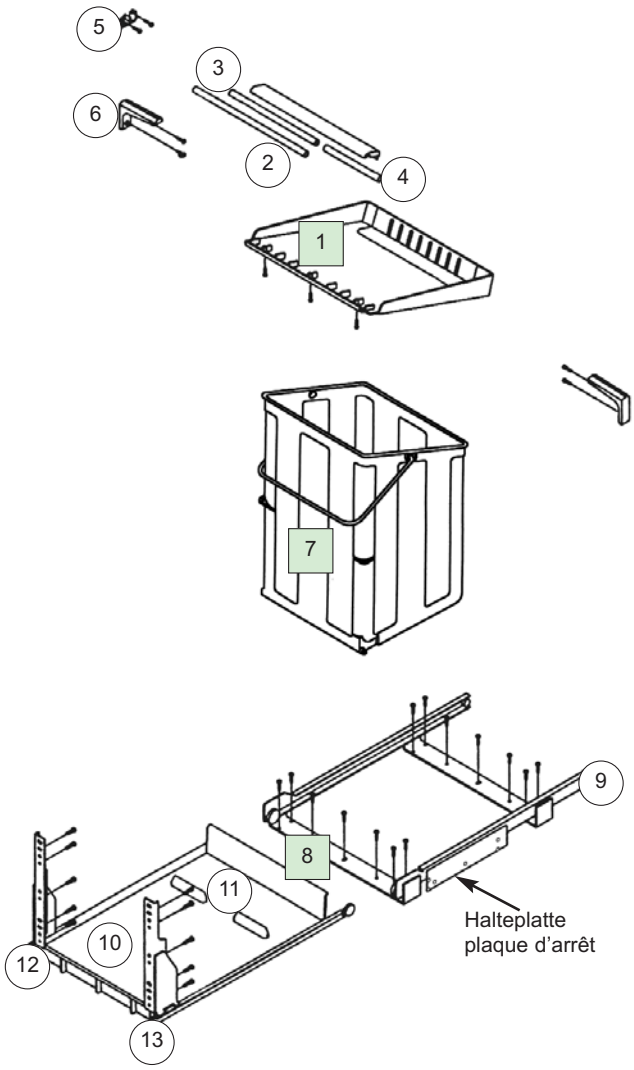

1	8143	Deckel kompl. mit CrNi-Blech *Couvercle compl. avec CrNi-tôle* inkl. Pos. 2, 3, 4
2	3342	Rohr 290 mm *Tube 290 mm*
3	3341	Rohr 225 mm *Tube 225 mm*
4	952	Rohr 140 mm *Tube 140 mm*
5	1151	Rohrlager *Porte-tringle*
6	1173	Stützwinkel *Equerre d'appui*
7	8068	Behälter Astryn Mono 35 *Poubelle astryn Mono 35 .*
8	8184.992	Auszug kompl. *Extensible compl.* inkl. Pos. 9, 10, 11, 12, 13
9	9674	U-Profil mit Querstreben *Profil-U avec contrefiches en croix*
10	5658	Auszugsboden *Fond coulissant*
11	2502	Positionssteg *Sentier de positionnement*
12	9675	Z-Profil + Frontwinkel links *Profil-Z + équerre frontale gauche*
13	9676	Z-Profil + Frontwinkel rechts *Profil-Z + équerre frontale droit*

○ komplette Komponenten
composantes complètes

□ Einzelteile
Eléments détachés

MÜLLEX, eine Marke von / une marque de:
A. & J. Stöckli AG Tel.: 055 645 55 55
CH-8754 Netstal Fax: 055 645 54 55
E-Mail: stockli@stockli.ch
Internet: www.muellex.ch